ZM400/ZM600 빠른 참조 안내서

일상적으로 프린터를 작동시킬 때는 본 안내서에 따르십시오 . 자세한 내용은 *사용자 안내서*를 참조하십시오 .

목차

외형 2
프린터의 용지함 3
제어판 4
용지 유형 5
용지 장착 6
리본의 개요 10
리본 사용 시기 10
리본의 코팅된 면 10
리본 장착 11
사용한 리본 제거 15

© 2007 ZIH Corp. 모든 제품명 및 번호는 Zebra
의 상표이며 Zebra 및 Zebra 로고는
Zebra Corp. 의 등록 상표입니다 . 판권 본사 소유 .

79694L-081 A
2007-3-27

외형

그림 1 및 그림 2 에는 프린터 외부 연결부 및 부품이 나와 있습니다 .

그림 1 • 프린터 전면

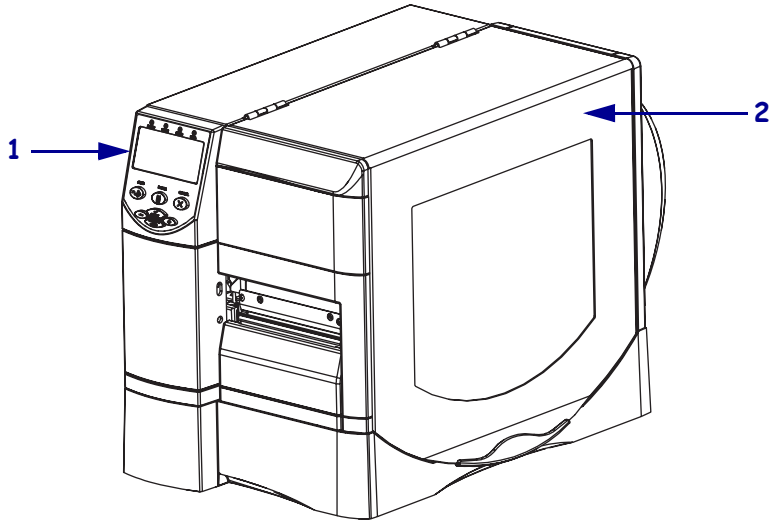

1	제어판
2	용지 도어

그림 2 • 프린터 뒷면

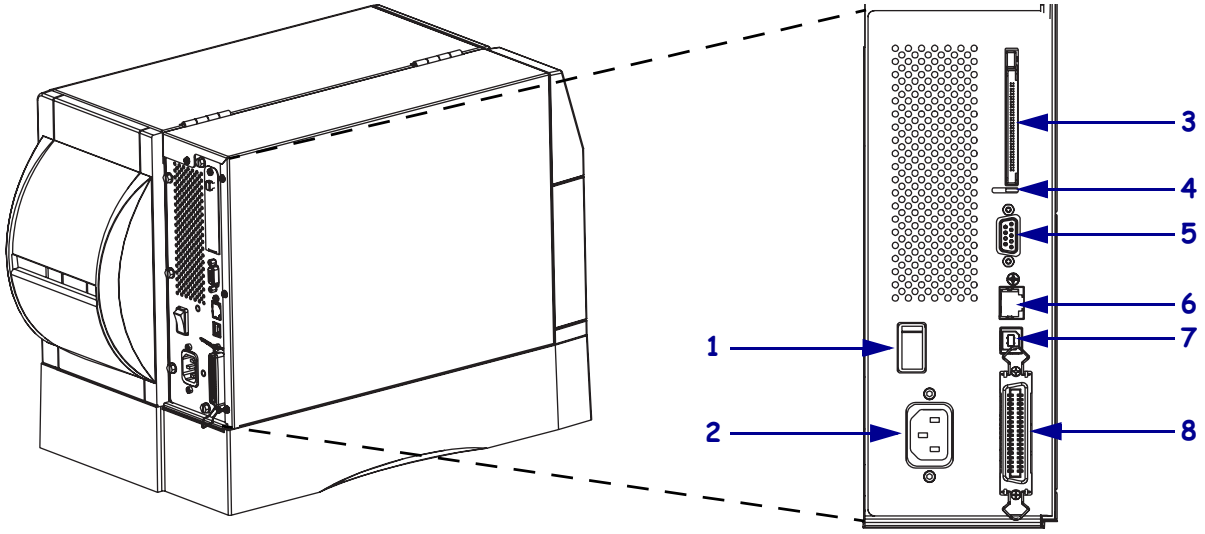

1	전원 스위치 (**O** = 꺼짐 , **I** = 켜짐)
2	AC 전원 커넥터
3	무선 인쇄 서버 카드 슬롯 (이더넷)
4	무선 카드 방출 버튼

5	직렬 포트
6	내장 유선 인쇄 서버 포트 (이더넷)
7	USB 포트
8	병렬 포트

프린터의 용지함

그림 3 은 프린터의 미디어 구역 내부 부품을 보여줍니다 . 실제 프린터는 설치된 옵션에 따라 약간 다를 수 있습니다 .

주 • Zebra 제품군에 속하는 프린터의 성능과 인쇄 품질을 최적화하기 위해 , Zebra 에서는 순정 Zebra™ 공급품을 전체 해결 방법의 일환으로 사용하도록 강력히 권고하고 있습니다 . 특히 , ZM400 및 ZM600 은 안전성과 인쇄 품질을 최대화하기 위해 순정 Zebra™ 인쇄 헤드만을 사용하도록 설계되어 있습니다 .

그림 3 • 프린터 구성 요소

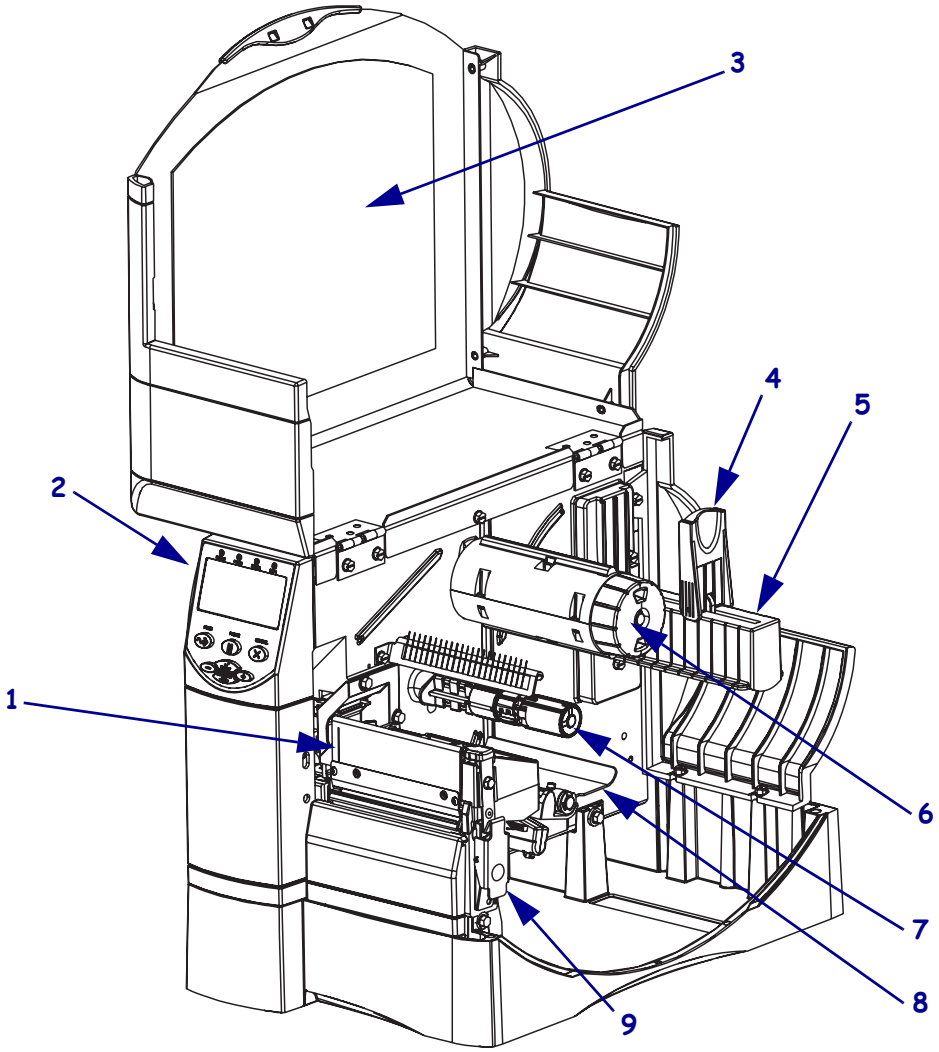

1	인쇄 헤드 어셈블리	6	리본 테이크업 스핀들
2	제어판	7	리본 공급 스핀들
3	용지 도어	8	댄서 어셈블리
4	용지 공급 가이드	9	인쇄 헤드 해제 래치
5	미디어 공급 행어		

제어판

제어판 (그림 4) 에는 기본 작동 상태를 나타내는 표시등과 기본 작동 중에 눌러야 하는 버튼이 포함되어 있습니다 .

그림 4 • 제어판

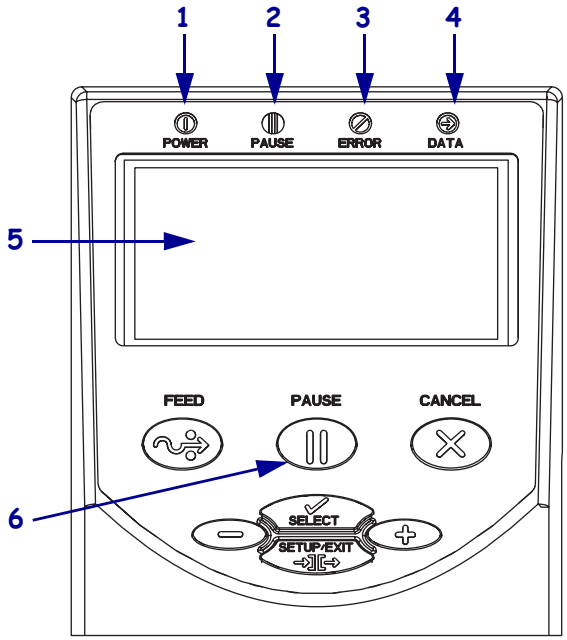

1	전원등	프린터가 켜져 있을 때 켜집니다 .
2	PAUSE (일시 중지) 표시등	프린터가 일시 중지되었을 때 켜집니다 .
3	오류등	프린터를 점검해야 할 때 깜박이거나 켜져 있습니다 .
4	데이터등	프린터에서 데이터를 수신할 때 빠르게 깜박입니다 .
5	LCD	프린터의 작동 상태를 보여줍니다 .
6	PAUSE (일시 중지) 버튼	이것을 누르면 프린터 작동이 시작되거나 중지됩니다 .

용지 유형

본 프린터에는 다양한 유형의 용지를 사용하실 수 있습니다 (표 1).

표 1 • 용지의 유형

용지 유형	모양	설명
비연속 롤 용지	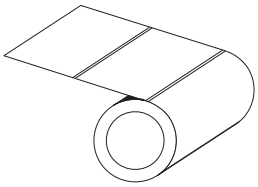	롤 용지는 76mm (3 인치) 크기의 중심에 감겨 있습니다 . 라벨은 뒷면에 접착제가 있어 라이너에 붙어 있으며 간격 , 구멍 , 홈 또는 블랙 마크로 분리되어 있습니다 . 태그는 천공으로 분리되어 있습니다 .
비연속 팬폴드 용지	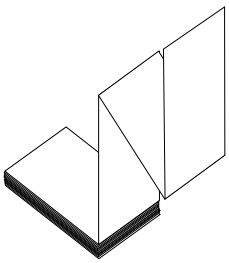	팬폴드 용지는 지그재그로 접혀진 용지입니다 . 팬폴드 용지는 비연속 롤 용지와 같이 라벨 간격이 있습니다 . 이 간격은 주름 위 또는 근처에 있습니다 .
연속 롤용지	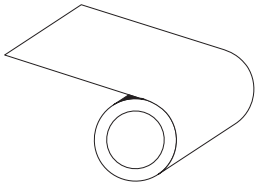	롤 용지는 76mm (3 인치) 크기의 중심에 감겨 있습니다 . 연속 롤 용지에는 라벨의 간격을 나타내는 간격 , 구멍 또는 블랙 마크 등이 없습니다 . 이 용지는 라벨 위 어느 곳에도 이미지를 인쇄할 수 있습니다 . 간혹 개별 라벨을 분리하기 위해 커터가 사용되기도 합니다 .
RFID 스마트 용지 **(RFID** 리더 / 인코더가 설치된 프린터에서만 사용)	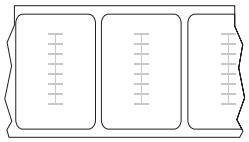	RFID (Radio Frequency Identification) 스마트 라벨은 비 RFID 라벨과 같은 재질로 만들어졌으며 접착력이 있습니다 . 각 라벨에는 칩과 안테나로 만들어진 RFID 트랜스폰더가 라벨 및 라이너 (인레이라고도 부름) 사이에 내장되어 있습니다 . 트랜스폰더의 형태는 제조업체에 따라 다르며 라벨을 통해 비춰 보입니다 . 모든 스마트 라벨에는 읽을 수 있는 메모리가 있으며 인코드를 할 수 있는 메모리가 있는 경우도 많습니다 . **중요 •** 라벨 내에 위치한 트랜스폰더는 트랜스폰더의 유형 및 프린터의 모델에 따라 다릅니다 . 프린터에 맞는 스마트 용지를 사용하고 있는지 확인하십시오 .

용지 장착

본 섹션의 지침을 사용하여 티어오프 모드에서 롤 용지를 장착하십시오 (그림 5). 기타 인쇄 모드를 장착하는 방법에 대한 내용은 *사용자 안내서*를 참조하십시오 .

그림 5 • 티어오프 모드 용지 경로

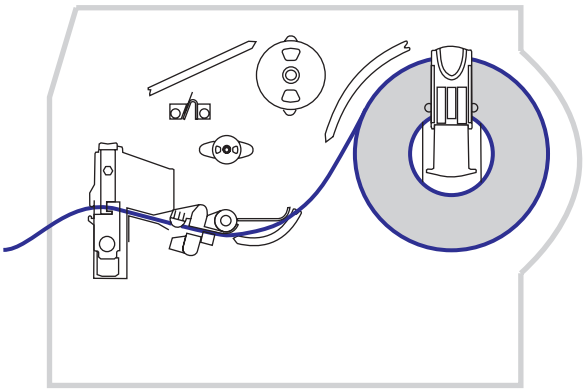

주의 • 미디어 또는 리본을 장착하는 경우 , 인쇄 헤드 또는 기타 프린터 부품에 닿을 수 있는 모든 장신구를 빼십시오 .

티어오프 모드에서 롤 용지를 장착하려면 , 다음 단계를 따르십시오 .

1. 인쇄 헤드 릴리스 래치를 눌러서 인쇄 헤드 어셈블리를 엽니다. 래치가 열릴 때까지 인쇄 헤드를 들어 올립니다 .

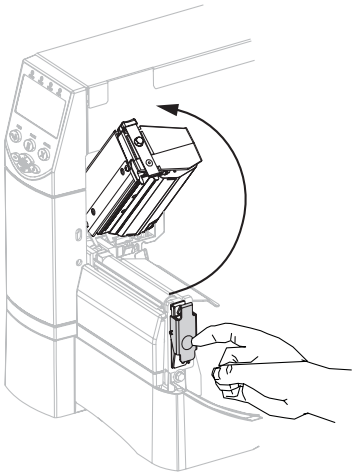

2. 용지 가이드를 밀어 냅니다 .

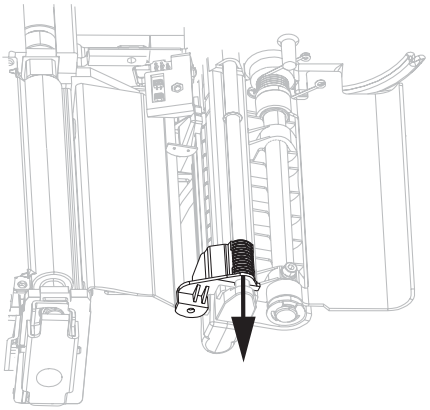

3. 용지를 프린터에 삽입하십시오 . 해당 롤 용지 또는 팬폴드 용지에 대한 지침을 따르십시오 .

롤 용지

a. 더럽거나 접착제 또는 테이프로 고정된 모든 태그 또는 레이블을 제거합니다 .

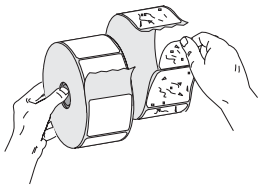

b. 용지 공급 가이드를 아래로 내립니다 .

c. 미디어 공급 행어에 미디어 롤을 올려 놓습니다 . 롤을 최대한 뒤로 밀어 넣습니다 .

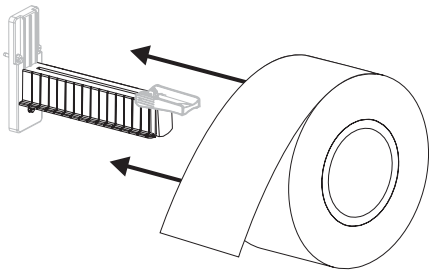

팬폴드 용지

a. 용지 공급 가이드를 아래로 내립니다 .

b. 하단 또는 뒷면의 액세스 슬롯을 통해 팬폴드 용지를 공급합니다 .

뒷면 공급

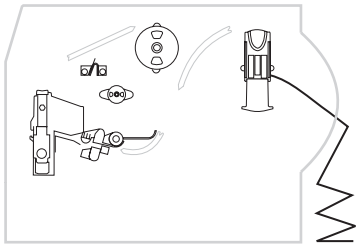

하단 공급

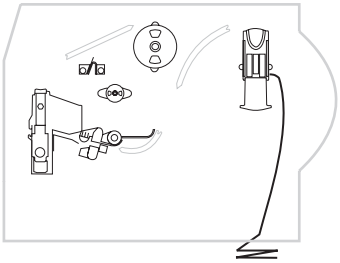

롤 용지 (계속)

d. 용지 공급 가이드를 위로 올립니다 .

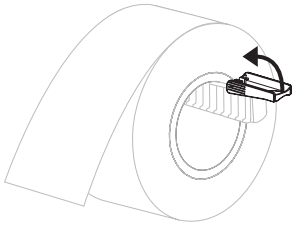

e. 미디어 공급 가이드가 롤 가장자리에 닿을 때까지 밀어 넣습니다 .

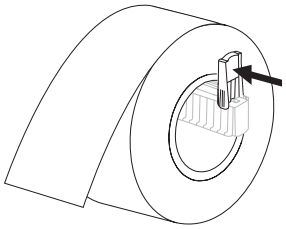

팬폴드 용지 (계속)

c. 용지 공급 걸이에 용지를 올려 놓습니다 .

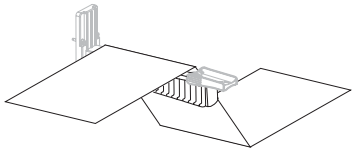

d. 용지 공급 가이드를 위로 올립니다 .

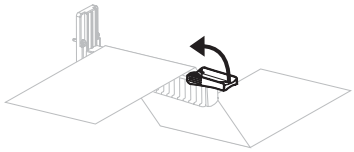

e. 미디어 공급 가이드가 용지 가장자리에 닿을 때까지 밀어 넣습니다 .

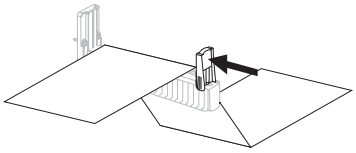

4. 용지를 상단 용지 센서 (**2**) 의 슬롯을 통해 댄서 어셈블리 (**1**) 아래로 밀어 넣은 다음, 리본 센서 (**3**) 아래로 넣습니다 .

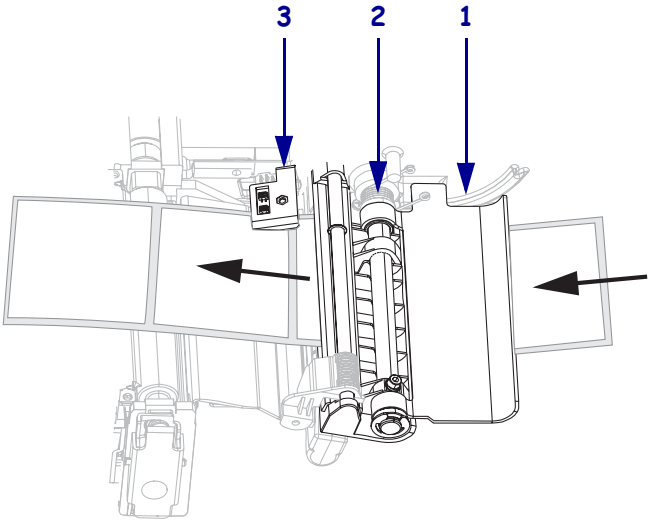

5. 미디어 가이드가 용지 가장자리에 닿을 때까지 밀어 넣습니다 .

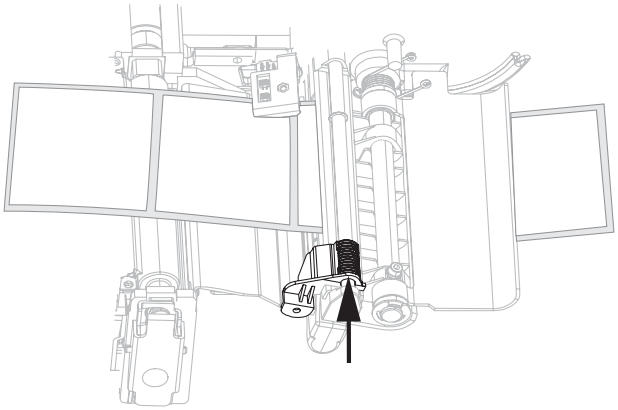

6. 인쇄 헤드 어셈블리를 닫습니다 .

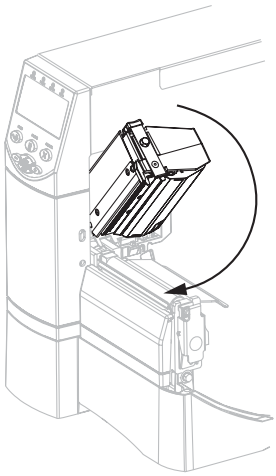

7. 프린터가 일시 중지되어 있으면(Pause(일시 중지) 표시등이 켜짐), PAUSE를 눌러서 인쇄를 시작합니다 .

리본의 개요

리본은 얇은 필름으로 안쪽 면이 왁스, 합성 수지 또는 왁스 합성 수지로 코팅되어 있어, 이 면이 열 전사 과정 중 용지에 전사됩니다 .

리본 사용 시기

열 전사 용지를 인쇄하려면 리본이 필요하지만 , 직접 열전사 용지에는 리본이 필요하지 않습니다 . 특정 용지에 대한 리본의 사용 여부를 결정하기 위해서는 용지 긁힘 테스트를 실행하십시오 .

용지 긁힘 테스트를 실행하려면 다음 단계를 마치십시오 .

1. 용지 표면의 인쇄를 손톱으로 빨리 긁습니다 .
2. 용지 위에 블랙 마크가 나타납니까 ?

블랙 마크의 상태	용지의 종류
용지에 나타나지 않음	**열 전사** 리본이 필요합니다 .
용지에 나타남	**직접 열전사** 리본이 필요하지 않습니다 .

리본의 코팅된 면

리본은 외부 및 내부의 코팅된 면이 손상될 수 있습니다 . 사용된 리본은 설치된 열전사 옵션과 일치하는 제품이어야 합니다 . 표준 열전사 옵션 (블랙 리본 스핀들) 에서는 외부에 코팅이 된 리본을 사용하며 , 대체 열전사 옵션 (회색 리본 스핀들) 에서는 내부에 코팅이 된 리본을 사용합니다 .

리본의 코팅 면을 확인하시려면 다음 단계를 따르십시오 .

1. 라벨을 라이너에서 벗겨냅니다 .
2. 라벨의 끈끈한 면의 한쪽 구석을 리본의 표면 바깥쪽에 대고 누릅니다 .
3. 라벨을 리본에서 벗겨 냅니다 .
4. 결과를 관찰합니다 . 라벨에 리본에서 떨어져 나온 잉크 부스러기 또는 입자가 붙어 있습니까 ?

리본의 잉크	작업
라벨에 붙음	리본은 **외부**에 코팅되어 있고 표준 열전사 옵션 (블랙 리본 스핀들) 과 함께 사용될 수 있습니다 . 리본 장착 절차에서 지침은 이 심볼로 표시되어 있습니다 .
라벨에 붙지 않았음	리본은 **내부**에 코팅되어 있고 대체 열전사 옵션 (회색 리본 스핀들) 과 함께 사용될 수 있습니다 . 리본 장착 절차에서 지침은 이 심볼로 표시되어 있습니다 .

리본 장착

인쇄 헤드가 마모되지 않도록 항상 미디어보다 넓은 리본을 사용하십시오. 직접 열전사 인쇄를 사용하는 경우 , 프린터에 리본을 장착하지 마십시오 .

표준 열전사 옵션 (블랙 리본 스핀들) 에서는 외부에 코팅이 된 리본을 사용하며 , 대체 열전사 옵션 (회색 리본 스핀들) 에서는 내부에 코팅이 된 리본을 사용합니다 . 프린터 손상을 방지하기 위해 프린터에 설치된 열전사 옵션에 기재된 사용법을 따르십시오 .

그림 6 는 내부 및 외부에 코팅이 된 리본이 사용하는 리본 경로를 보여줍니다 . 리본의 코팅된 표면은 회색으로 나타납니다 . 리본의 인쇄면을 확인하려면 10 페이지의 *리본의 코팅된 면*를 참조하십시오 .

그림 6 • 리본 경로

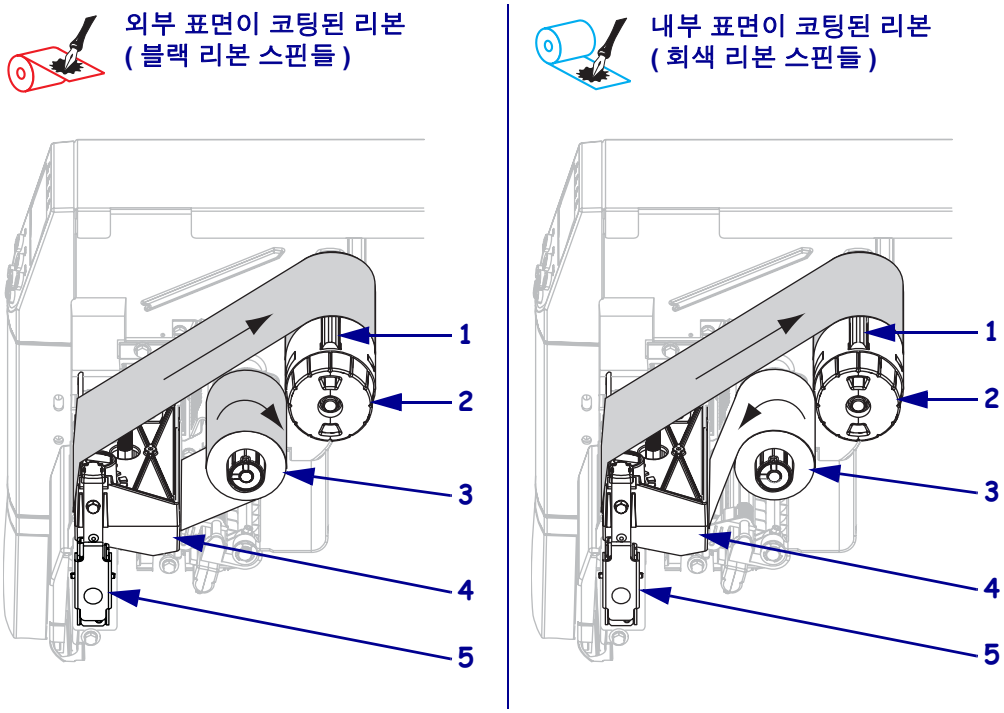

1	장력 블레이드
2	리본 테이크업 스핀들
3	리본 공급 스핀들
4	인쇄 헤드 어셈블리
5	인쇄 헤드 해제 래치

주의 • 미디어 또는 리본을 장착하는 경우 , 인쇄 헤드 또는 기타 프린터 부품에 닿을 수 있는 모든 장신구를 빼십시오 .

리본을 장착하려면 , 다음 단계를 따르십시오 .

1. 인쇄 헤드 릴리스 래치를 눌러서 인쇄 헤드 어셈블리를 엽니다. 래치가 열릴 때까지 인쇄 헤드를 들어 올립니다 .

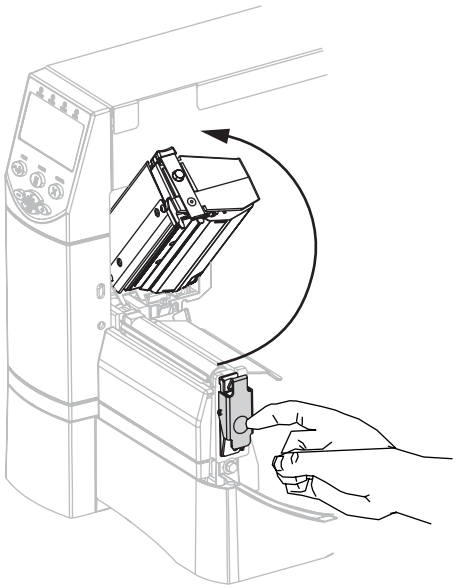

2. 에 리본을 삽입합니다 . 이 단계에서 프린터에 설치된 열전사 옵션에 나와 있는 지침을 따르십시오 .

외부 표면이 코팅된 리본 (블랙 리본 스핀들)

a. 시계 방향으로 풀어서 끝이 느슨해진 리본을 잡습니다 .

내부 표면이 코팅된 리본 (회색 리본 스핀들)

a. 시계 반대 방향으로 풀어서 끝이 느슨해진 리본을 잡습니다 .

외부 표면이 코팅된 리본 (블랙 리본 스핀들) (계속)

b. 리본 롤을 리본 공급 스핀들 (**1**) 에 놓고 끝까지 뒤로 밉니다 .

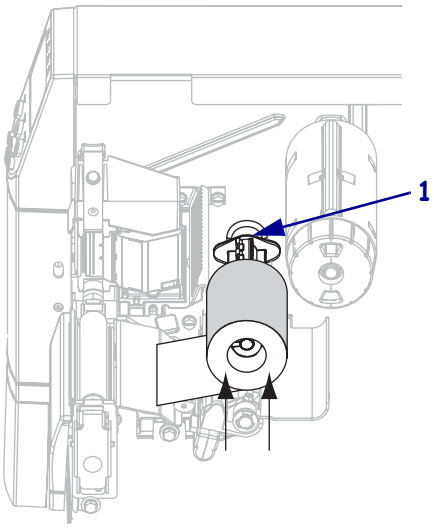

c. 인쇄 헤드 어셈블리 (**1**) 아래에서 리본의 끝을 끌어서 프린터 밖으로 끌어 냅니다 . 리본을 프린터에서 리본을 약 610mm(24in) 를 빼줍니다 .

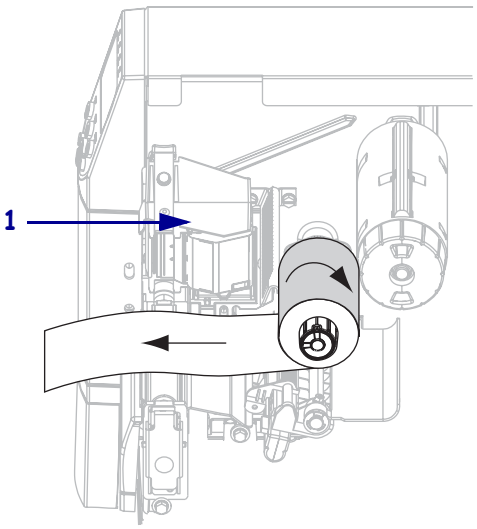

내부 표면이 코팅된 리본 (회색 리본 스핀들) (계속)

b. 리본 롤을 리본 공급 스핀들 (**1**) 에 놓고 끝까지 뒤로 밉니다 .

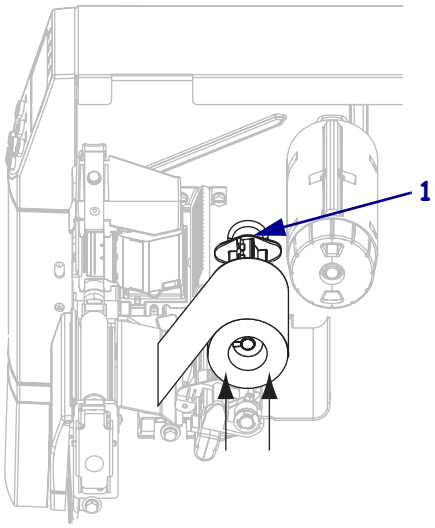

c. 인쇄 헤드 어셈블리 (**1**) 아래에서 리본의 끝을 끌어서 프린터 밖으로 끌어 냅니다 . 리본을 프린터에서 리본을 약 610mm(24in) 를 빼줍니다 .

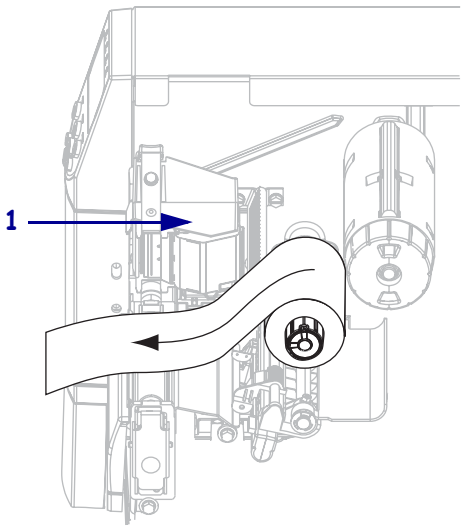

3. 인쇄 헤드 어셈블리를 닫습니다 .

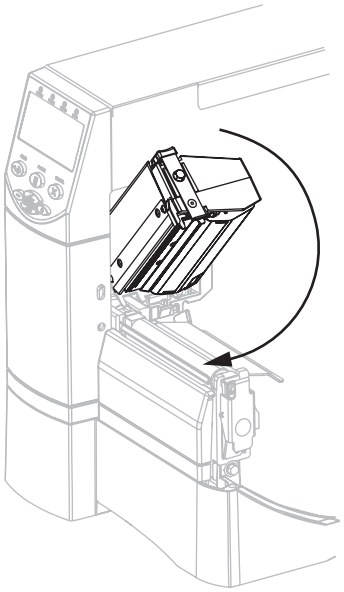

4. 리본 테이크업 스핀들 (1) 에서 리본을 시계 방향으로 감습니다 .

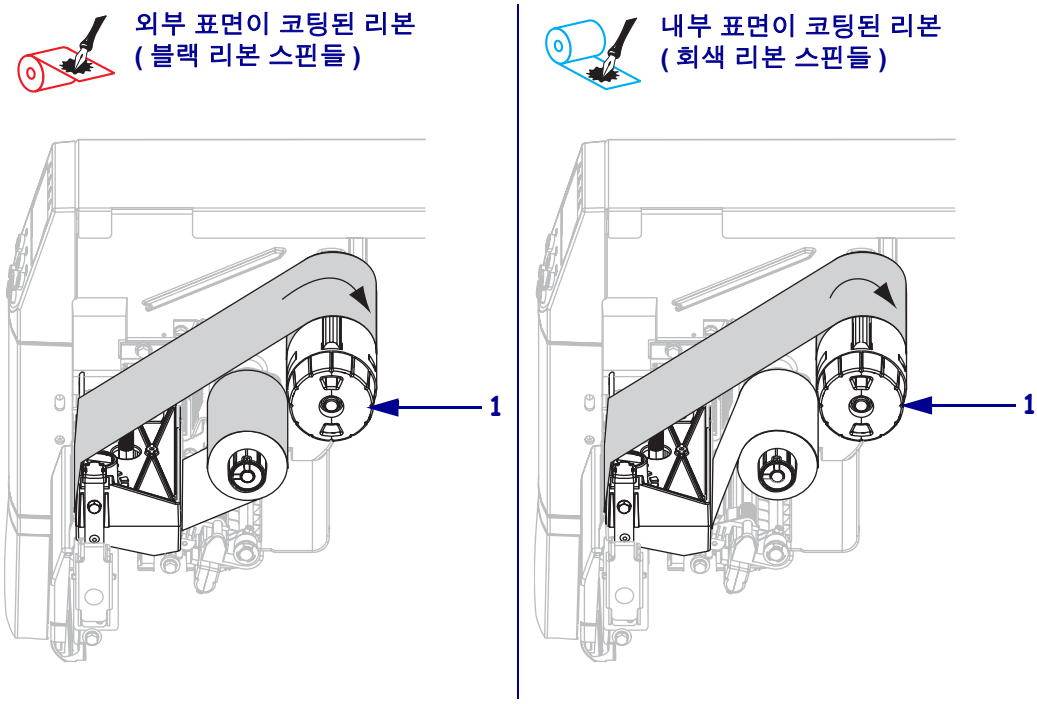

사용한 리본 제거

사용한 리본을 제거하려면 , 다음 단계를 따르십시오 .

1. **주의** • 리본 테이크업 스핀들에서 리본을 직접 잘라내지 마십시오 . 이렇게 하면 스핀들이 손상될 수 있습니다 .

   리본을 모두 사용하지 않은 경우 , 리본 테이크업 스핀들 (**1**) 에서 리본을 자릅니다 .

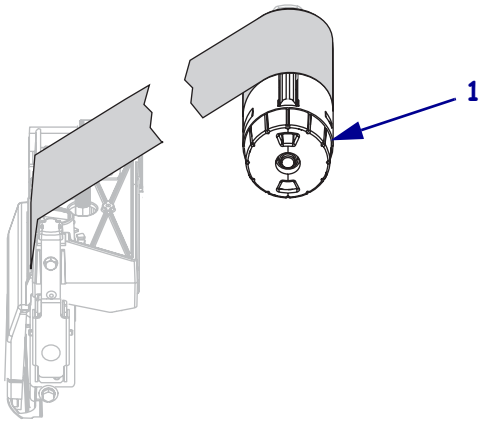

2. 리본을 느슨하게 하려면 리본 테이크업 스핀들 장력 블레이드 (**1**) 에서 리본을 비틉니다 . 동시에 , 리본 테이크업 스핀들 릴리스 손잡이를 시계 반대 방향으로 돌립니다 (**2**).

   장력 블레이드가 접혀서 리본 테이크업 스핀들에 들어가면서 리본이 느슨하게 됩니다 .

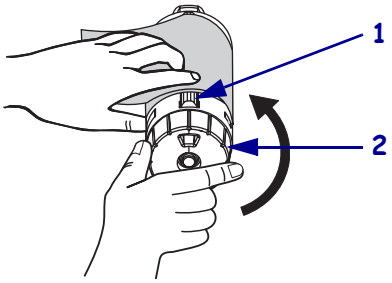
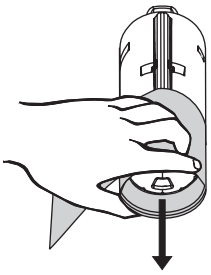
3. 사용된 리본을 밀어서 리본 테이크업 스핀들 밖으로 꺼내어 제거합니다 .